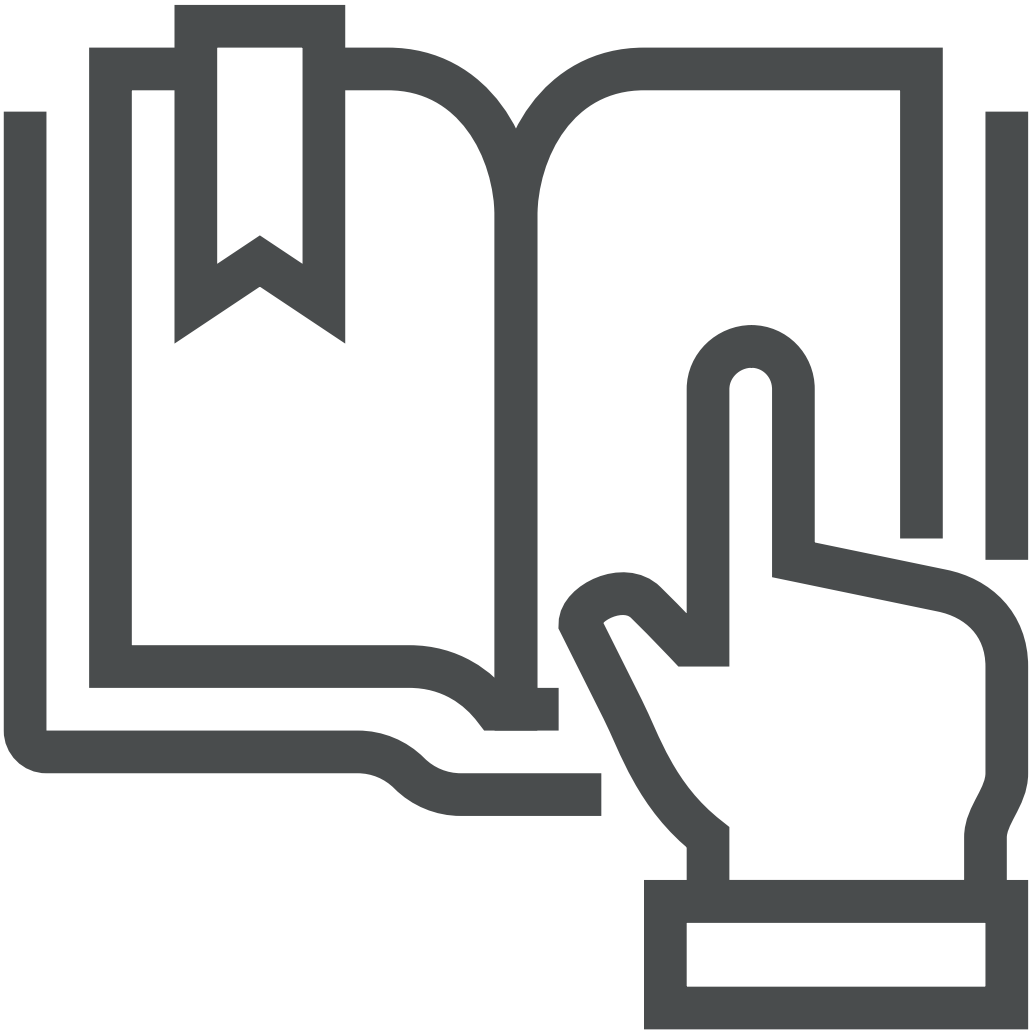

DE Informationen für Ihre Sicherheit
Batterie-Entsorgung
Batterien gehören nicht in den Hausmüll! Bitte bedienen Sie sich bei der Rückgabe verbrauchter Batterien eines in Ihrem Land evtl. vorhandenen Rücknahmesystems.
Bitte geben Sie nur entladene Batterien ab.
Batterien sind in der Regel dann entladen, wenn das damit betriebene Gerät
- abschaltet und signalisiert „Batterie leer".
- nach längerem Gebrauch der Batterie nicht mehr einwandfrei funktioniert.

Umwelteinflüsse
- Schauen Sie keinesfalls mit dem Zielfernrohr in die Sonne oder Laserlichtquellen, dies kann zu schweren Augenverletzungen führen.
- Setzen Sie das Gerät nicht ohne Schutzdeckel längere Zeit der Sonne aus. Das Objektiv und das Okular können wie ein Brennglas wirken und innen liegende Bauteile, als auch daher liegende Objekte, zerstören.
- Vermeiden Sie Berührungen der Metalloberfläche nach Sonneneinstrahlung oder Kälte.

Verschluckungsgefahr
Lassen Sie Batterien und die abnehmbaren Außenteile nicht in die Hände von Kindern geraten (Verschluckungsgefahr).
Funktion
- Vor dem Arbeiten am an der Waffe montierten Zielfernrohr stets überprüfen und gewährleisten, dass die Schusswaffe entladen ist.
- Zum Schutz vor Verletzungen achten Sie im montierten Zustand auf ausreichend Augenabstand.
- Bitte vergewissern Sie sich vor der Benutzung, dass Ihr Zielfernrohr einwandfrei funktioniert.
- Prüfen Sie durch Hindurchschauen, ob die Optik ein klares, ungestörtes Bild liefert.
- Bei grober Behandlung ist eine Dejustierung nicht auszuschließen.
- Die richtige Einstellung des Absehens prüfen Sie durch Kontrollschießen.

EN Information for your safety
Battery disposal
Batteries do not belong in household rubbish! Please use a recycling facility in your area to dispose of used batteries. Please only recycle discharged batteries. As a rule, batteries are discharged if the device being run
- shuts off and signals "Battery empty".
- no longer functions properly after extended use of the batteries.

Environmental influences
- Do not under any circumstances look through the riflescope at the sun or laser light sources! Serious eye injury may otherwise result.
- Never leave the device in the sun for extended periods without the protective lens cap. The objective lens and eyepiece can function as a burning glass and damage the interior components.
- Avoid touching the metal surface after exposure to sunlight or cold.

Danger of swallowing
Do not leave the batteries and removable exterior parts within reach of children (danger of swallowing).
Function
- Before working on the gun-mounted riflescope, always check to ensure that the weapon is not loaded.
- Be sure to leave sufficient eye relief in the mounted position to prevent injuries.
- Please make sure that the riflescope is functioning properly before use.
- Look through the lens to ensure it provides a clear, undisturbed image.
- It may no longer be properly adjusted due to rough handling.
- Check correct setting of the reticle by test shooting.

FR Informations relatives a votre securite
Elimination des piles
Les piles ne doivent pas être jetées avec les déchets ménagers ! Veuillez remettre vos piles usagées à un système de collecte éventuellement présent dans votre pays. Remettez à la collecte uniquement les piles déchargées. En règle générale, les piles sont déchargées lorsque l'appareil qui fonctionne avec
- s'éteint et indique «pile vide».
- ne fonctionne plus correctement après une longue utilisation de la pile.

Influences de l'environnement
- Ne regardez en aucun cas le soleil ou les sources de lumière laser avec votre lunette de visée ; cela risque d'entraîner de graves lésions oculaires.
- N'exposez pas l'appareil au soleil pendant une longue période sans couvercle de protection. L'objectif et l'oculaire peuvent agir comme une loupe et endommager des éléments internes.
- Evitez de toucher la surface métallique après une exposition prolongée au soleil ou au froid.

Risques d'ingestion
Ne laissez pas les piles et les éléments détachables à la portée des enfants (risque d'ingestion).
Fonctionnement
- Avant de travailler sur la lunette de visée montée sur l'arme, veuillez toujours vérifier et vous assurer que l'arme soit bien déchargée.
- Afin de vous protéger contre d'éventuelles blessures, veillez à une distance suffisante de l'oeil lorsque la lunette est à l'état monté.
- Veuillez vous assurer que votre lunette de visée fonctionne correctement avant de l'utiliser.
- Vérifiez, en regardant à travers la lunette, que l'optique fournit une image claire et non troublée.
- Un déréglage n'est pas exclu dans le cas d'une utilisation sans ménagement.
- Vérifiez le bon réglage du réticule en effectuant un tir d'essai.

IT Informazioni per la vostra sicurezza
Smaltimento delle batterie
Le batterie non vanno gettate nella spazzatura domestica! Servirsi dei canali di smaltimento delle batterie usate presenti nel vostro paese. Eliminare soltanto le batterie scariche.
Le batterie sono normalmente scariche quando l'apparecchio con esse funzionante:
- Si spegne e segnala "Batteria scarica".
- Non funziona più perfettamente dopo un uso prolungato della batteria.

Influssi ambientali
- Non guardare mai con il cannocchiale di puntamento in direzione del sole o di fonti di luce laser. Pericolo di gravi lesioni agli occhi!
- Non esporre a lungo al sole o lasciare l'apparecchio fuori dalla custodia senza l'apposito coperchio di protezione. L'obiettivo e l'oculare possono creare un effetto di lente convergente e distruggere le componenti interne.
- Evitare di toccare la superficie metallica dopo l'esposizione alla luce solare o al freddo.

Rischio di soffocamento
Non lasciare le batterie e le parti esterne staccabili a portata dei bambini (rischio di soffocamento).
Funzionamento
- Prima di utilizzare il cannocchiale montato sull'arma, controllare e assicurarsi che l'arma da fuoco sia scarica.
- Onde prevenire possibili lesioni, mantenere gli occhi ad una distanza adeguata.
- Prima dell'uso assicurarsi che il cannocchiale di puntamento funzioni perfettamente.
- Osservare se l'immagine prodotta risulta nitida e senza imperfezioni.
- Se utilizzato in modo non attento l'apparecchio potrebbe non essere più correttamente regolato.
- Verificare la corretta regolazione del reticolo effettuando un puntamento di controllo.

ES Notas importantes de seguridad
Eliminación de la pila
¡La pila no debe depositarse en la basura doméstica! Para reciclar la pila usada, utilice el sistema de recogida existente en su país. Por favor, deseche únicamente pilas descargadas. Por lo general, la pila estará desgastada cuando el equipo accionado
- se apague o avise de "pila descargada".
- tras un uso prolongado de la pila, comience a presentar problemas en su funcionamiento.

Influencias ambientales
- Nunca mire al sol o fuentes de láser con el visor, ya que esto podría causarle daños oculares graves.
- No exponga el aparato al sol durante un tiempo prolongado. El objetivo y el ocular pueden actuar a modo de lupa y quemar las piezas internas.
- Evite tocar la superficie metálica tras el efecto de la radiación solar o el frío.

Riesgo de atragantamiento
Mantenga las pilas y las piezas externas desmontables fuera del alcance de los niños (riesgo de atragantamiento).
Función
- Antes de trabajar con el visor montado sobre el arma, asegúrese y compruebe siempre que el arma de fuego está descargada.
- A fin de evitar posibles daños, cuando lo monte compruebe que cuenta con la suficiente distancia al ojo.
- Antes de utilizarlo, asegúrese de que su visor funciona sin problemas.
- Mirando a través del visor compruebe que la imagen es nítida y está bien definida.
- Si se trata con rudeza, es posible que se desajuste.
- El ajuste correcto de la retícula se comprobará haciendo unos tiros de prueba.

NL Veiligheidsinformatie
Afvoeren van oude batterijen
Batterijen horen niet in het huishoudelijk afval thuis! Lever oude batterijen a.u.b. in bij één van de in uw land beschikbare inzamelplaatsen. Lever alleen lege batterijen in.
- wordt uitgeschakeld en de melding „Batterij leeg" aangeeft.
- De batterij na langdurig gebruik niet meer goed werkt.

Omgevingsinvloeden
- Kijk onder geen enkele voorwaarde door de richtkijker naar de zon of bronnen van laserlicht! Dat kan tot ernstig oogletsel leiden.
- Laat het instrument nooit gedurende langere tijd in de zon liggen zonder dat de beschermende lenskap is aangebracht. Het objectief en oculair kunnen inwendige onderdelen beschadigen.
- Raak het metalen oppervlak niet aan als het langere tijd aan extreem zonlicht of extreme kou is blootgesteld.

Gevaar van inslikken
Houd te verwijderen losse onderdelen buiten het bereik van kinderen (gevaar voor inslikken).
Werking
- Controleer voordat aan de gemonteerde richtkijker wordt gewerkt altijd eerst of het vuurwapen niet geladen is.
- Zorg er in gemonteerde positie voor dat er voldoende vrije ruimte tot het oog (eye-relief) overblijft om letsel door de terugslag te voorkomen.
- Controleer a.u.b. voor gebruik of de richtkijker goed werkt.
- Kijk door de lens om te controleren of een duidelijk, ongestoord beeld te zien is.
- Bij een ruwe behandeling kan een verandering van de afstelling niet worden uitgesloten.
- Controleer de nulpuntsinstelling en corrigeer de instellingen door enkele testschoten af te vuren voordat u het wapen gaat gebruiken.

SE Information för din säkerhet
Återvinning av batterier
Batterier får inte slängas i hushållssoporna! Uttjänta batterier ska lämnas till återvinning. Ladda alltid ur batteriet innan du lämnar det till återvinning. Batterier är i regel urladdade när apparaten de driver
- slås av och visar "Batteri slut".
- inte längre fungerar felfritt efter att batteriet har använts en längre tid.

Yttre påverkan
- Titta aldrig direkt mot solen eller mot laserljuskällor genom kikarsiktet, det kan leda till allvarliga ögonskador.
- Utsätt inte kikarsiktet för solljus under en längre tid utan skyddslock. Objektivet och okularet kan fungera som ett brännglas och förstöra inre komponenter.
- Undvik att vidröra metallytan efter solstrålning eller kyla.

Innehåller smådelar
Batterier och de avtagbara yttre delarna måste förvaras oåtkomligt för barn (kvävningsrisk).
Funktion
- Kontrollera och förvissa dig alltid om att vapnet är urladdat innan du arbetar med kikarsiktet när det är monterat på vapnet.
- Till skydd mot skador måste du se till att du har tillräckligt ögonavstånd när kikarsiktet är monterat.
- Försäkra dig om att kikarsiktet fungerar felfritt innan du använder det.
- Kontrollera genom att titta genom kikarsiktet att optiken ger en klar och ostörd bild.
- Vid omild behandling kan en feljustering inte uteslutas.
- Provskjut för att kontrollera att riktmedlet är rätt inställt.

FI Turvallisuustietoja
Paristojen hävittäminen
Paristoja ei saa hävittää talousjätteen mukana! Vie käytetyt paristot olemassa oleviin vastaanottopisteisiin. Luovuta vastaanottopisteisiin vain tyhjäksi käytetyt paristot.
Paristot ovat tavallisesti tyhjiä, kun niillä käytettävä laite
- kytkeytyy pois päältä ja ilmoittaa, että "paristo on tyhjä".
- paristo ei enää toimi pitkän käyttöajan jälkeen moitteettomasti.

Ympäristövaikutukset
- Älä koskaan katso kiikaritähtäimellä aurinkoon tai laservalonlähteeseen, se voi aiheuttaa vakavia silmävammoja.
- Älä jätä laitetta pitkäksi aikaa auringonpaisteeseen ilman suojakantta. Objektiivi ja okulaari voivat toimia kuten polttolasi ja vahingoittaa sisällä olevia rakenneosia.
- Vältä koskettamasta metallipintaa, jos kiikari on ollut auringossa tai kylmässä.

Nielemisvaara
Älä jätä paristoja ja irrotettavia ulkopuolisia osia lasten ulottuville (nielemisvaara).
Toiminta
Ennen kuin käsittelet aseeseen asennettua kiikaritähtäintä, tarkasta ja varmista aina, että ampuma-ase ei ole ladattu.
- Loukkaantumisten estämiseksi varmista asennetussa tilassa riittävä etäisyys silmään.
- Varmista ennen käyttöä, että kiikaritähtäimesi toimii moitteettomasti.
- Tarkasta läpikatsomalla, että optiikka tuottaa selkeän, häiriöttömän kuvan.
- Epätarkka käsittely saattaa aiheuttaa sen, että kiikaritähtäin on säädettävä uudelleen.
- Tähtäyksen oikean säädön voit tarkastaa koeammunnalla.

CZ Informace pro vaši bezpečnost
Odstraňování použitých baterií
Baterie nepatří do domovního odpadu! K vracení použitých baterií využijte sběrného systému, pokud je ve vaší zemi k dispozici. Odevzdávejte pouze vybité baterie.
Baterie bývají zpravidla vybité, když jimi napájený přístroj
- vypne a signalizuje „Vybitá baterie".
- po delším používání baterie již řádně nefunguje.

Vlivy prostředí
- Přístroj nevystavujte bez ochranných krytek po delší dobu slunečnímu svitu. Objektiv a okulár mohou působit jako zapalovací sklíčko a zničit součásti uvnitř přístroje.
- Nikdy nevystavujte zařízení slunečnímu svitu po delší dobu bez uzavření poklopů na objektivy. Sluneční světlo pronikající objektivem nebo okulárem může zničit vnitřní komponenty.
- Vyvarujte se dotyků kovových ploch po vystavení optického zaměřovače slunečnímu svitu nebo nízkým teplotám.

Nebezpečí polknutí
Baterie a snímatelné vnější díly se nesmí dostat do rukou dětem (hrozí nebezpečí polknutí).
Funkce
- Před jakoukoliv manipulací s optickým zaměřovačem upevněným na zbraň, se vždy ujistěte a zkontrolujte, že střelná zbran není nabitá.
- S namontovaným optickým zaměřovačem dbejte na dostatečnou vzdálenost od očí, aby nedošlo ke zranění.
- Před použitím se, prosím, přesvědčte, že optický zaměřovač funguje a bez závad.
- Pohledem do optického zaměřovače zkontrolujte, zda optické komponenty zobrazují jasné a nerušeně zorné pole.
- V případě hrubého zacházení s optickým zaměřovačem může být nutné provést znovu jeho seřízení.
- Správné nastavení zaměřovacích osnov zkontrolujte zkušebními výstřely.

PL Informacje dotyczące Państwa bezpieczeństwa
Usuwanie baterii
Nie wrzucać baterii do odpadów z gospodarstwa domowego! Przy usuwaniu baterii należy korzystać z systemu utylizacji działającego ewentualnie w Państwa kraju. Proszę usuwać tylko rozładowane baterie. Baterie są z reguły rozładowane, gdy urządzenie, które jest nimi zasilane, jest
- wyłączone i sygnalizuje „Bateria pusta".
- po dłuższym użytkowaniu baterii urządzenie nie funkcjonuje prawidłowo.

Wpływ czynników środowiskowych
- Nigdy nie patrz przez lunetę celowniczą na słońce albo źródła promieniowania laserowego! Może to spowodować poważne uszkodzenie oczu.
- Nie narażaj urządzenia bez założonych pokrywek przez dłuższy czas na działanie słońca. Objektyw i okular mogą w tym wypadku działać jak soczewka i zniszczyć elementy wewnątrz Urządzenia.
- Proszę unikać dotykania powierzchni metalowej po działaniu promieni słonecznych lub zimna.

Niebezpieczeństwo połknięcia
Baterie i części zewnętrzne, które można zdjąć z lunety, należy chronić przed dziećmi (niebezpieczeństwo połknięcia).

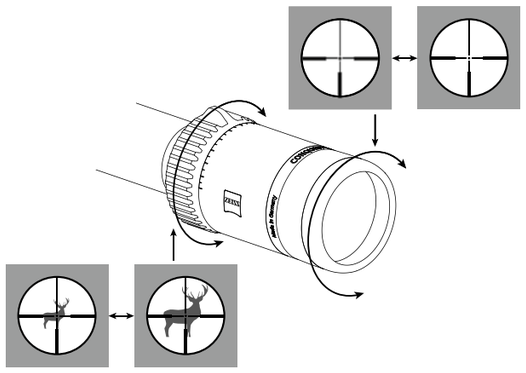

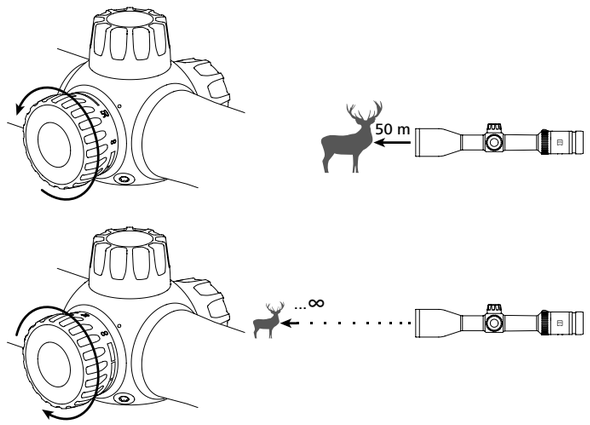

Ballistic Turret I

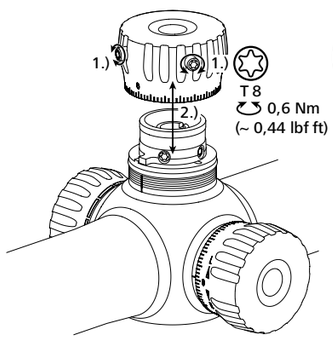

Ballistic Turret V

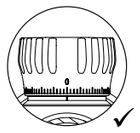

ZEISS Conquest V6 3-18x50 & 5-30x50
Quick Guide

This product may be covered by one or more of the following United States patents: US6542302, US6816310, US6906862
For further United States patents which may cover this product see: www.zeiss.com/sports-optics/us/patents

Carl Zeiss Sports Optics GmbH
ZEISS Gruppe
Gloelstraße 3 – 5 · 35576 Wetzlar
Germany · www.zeiss.com/sports-optics

000000-2202-347 | 05-2017

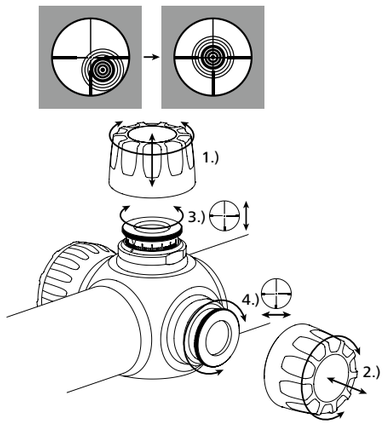

Ballistic Turret II

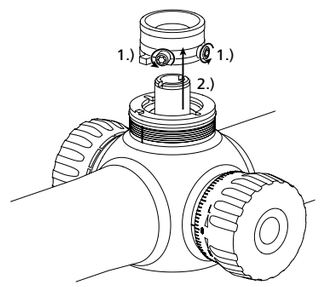

Ballistic Turret III

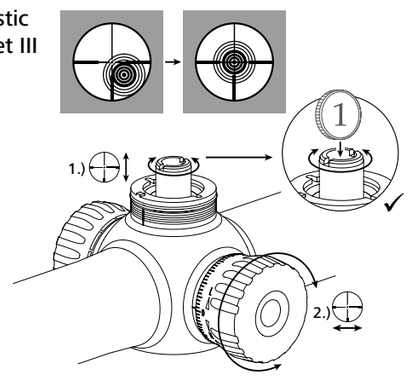

Ballistic Turret IV

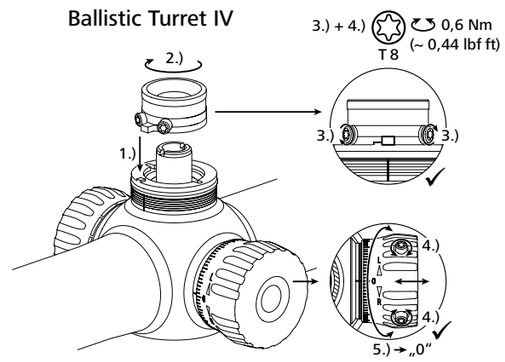

ZBR

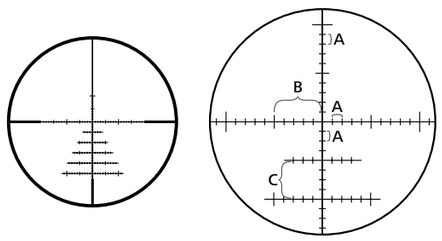

	3-18x50			5-30x50		
Reticle	ZBR-2			ZBR-1		
Magnification	18x			25x		
	MOA	**in / 100 yds**	**cm / 100 m**	**MOA**	**in / 100 yds**	**cm / 100 m**
Distance A	2	2.10	5.82	1	1.05	2.91
Distance B	10	10.48	29.10	5	5.24	14.55
Distance C	4	4.19	11.64	4	4.19	11.64
Opening	80	83.81	232.80	20	20.95	58.20

ZMOA

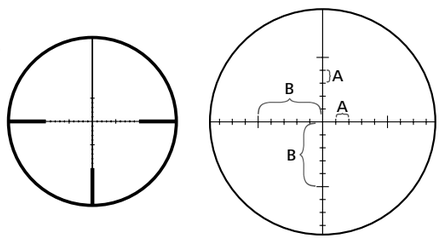

	3-18x50			5-30x50		
Reticle	ZMOA-2			ZMOA-1		
Magnification	18x			25x		
	MOA	**in / 100 yds**	**cm / 100 m**	**MOA**	**in / 100 yds**	**cm / 100 m**
Distance A	2	2.10	5.82	1	1.05	2.91
Distance B	10	10.48	29.10	5	5.24	14.55
Opening	80	83.81	232.80	20	20.95	58.20

Funkcjonowanie urządzenia
- Przed rozpoczęciem prac przy urządzeniu zamontowanym na broni należy zawsze sprawdzić i zapewnić, że broń palna jest rozładowana.
- W celu uniknięcia obrażeń należy zawsze zapewnić wystarczający odstęp zamontowanej lunety od oczu.
- Proszę upewnić się przed używaniem, że Twoja luneta celownicza funkcjonuje prawidłowo.
- Spojrzeniem przez lunetę sprawdzić, czy optyka daje jasny, niezakłócony obraz.
- Nieostrożne obchodzenie się z lunetą może spowodować zmianę ustawień urządzenia.
- Proszę sprawdzić prawidłowe ustawienie siatki celowniczej przez strzelanie kontrolne.

HU Az Ön biztonságát szolgáló információk
Elemek leselejtezése
Az elemek nem kerülhetnek háztartási hulladék közé! Az elemek leadásakor kérjük, használja az országában adott esetben működő visszavételi rendszert. Kérjük, csak használt elemeket adjon le. Az elem általában akkor tekinthető lemerültnek, ha az azzal működtetett készülék
- kikapcsol és az „Elem lemerült" jelzés jelenik meg rajta.
- az elem hosszabb ideig történő használata után nem működik már tökéletesen.

Környezeti hatások
- Semmi esetre ne nézzen a távcsővel a napba vagy lézer fényforrásba, mivel ez súlyos szemsérülést okozhat.
- Ne hagyja a készüléket védőfedél nélkül hosszabb ideig a napon. Az objektív és az okulár gyűjtőlencseként működhet és tönkre teheti a belső alkatrészeket.
- Kerülje a fém felületek érintését azután, hogy azok napsugárzásnak vagy hidegnek voltak kitéve.

Lenyelés veszélye
Ne hagyja, hogy az elemek és a levehető külső alkatrészek gyermekek kezébe kerüljenek (lenyelés veszélye).
Működés
- A fegyverre szerelt céltávcsövön történő munkavégzés előtt ellenőrizze és minden esetben biztosítsa, hogy a lőfegyver töltényментes legyen.
- A sérülésveszély elkerülése érdekében ügyeljen arra, hogy felszerelt állapotban elegendő távolság legyen a céltávcső és a szem között.
- Kérjük, használat előtt győződjön meg róla, hogy céltávcsöve tökéletesen működik.
- Ellenőrizze a céltávcsőbe nézve, hogy az optika tiszta, zavarmentes képet ad-e.
- Durva kezelés esetén nem zárható ki az eállítódás.
- Az irányzék megfelelő beállítását ellenőrizze próbalövéssel.

RU Информация для Вашей безопасности
Утилизация батарей
Батареи нельзя выбрасывать вместе с бытовым мусором! При возврате использованных батарей просим Вас воспользоваться системой сборных пунктов, имеющейся в Вашей стране.
Просим сдавать только разряженные батареи.
Как правило, батареи разряжены, если прибор, в который они установлены:
- выключается и сигнализирует «батарея разряжена»
- после длительной эксплуатации батарея работает со сбоями.

Воздействие окружающей среды
- Запрещается смотреть через прицел на солнце и источники лазерного излучения! Это может привести к тяжелым травмам глаз.
- Не оставляйте прибор в течение длительного времени на солнце без защитной крышки. Объектив и окуляр могут выступать в качестве собирательной линзы и повредить расположенные внутри детали.
- Избегайте контактов с металлическими поверхностями после воздействия солнца или холода.

Опасность проглатывания
Следует избегать попадания батарей и съемных внешних деталей в руки детей (опасность проглатывания).
Работа
- Перед началом манипуляций с установленным на оружии оптическим прицелом следует постоянно проверять и следить за тем, чтобы оружие не было заряжено.
- Для предотвращения нанесения травм оружием в собранном состоянии следите за достаточной дистанцией до глаз.
- Пожалуйста, перед эксплуатацией убедитесь в безупречной работе Вашего оптического прицела.
- Посмотрев сквозь прицел, проверьте, дает ли оптика ясное, неискаженное изображение.
- При грубом обращении не исключается нарушение регулировки.
- Правильность настройки визира проверяйте пробной стрельбой.

JP 安全信息
電池の処理
電池は家庭ゴミではありません！
使用した電池は、各国で定められた法規制に従い適切に処理してください。
電池は、最後まで使いきってから捨ててください。

基本的に、次のような状態の場合、電池を使い切った事を意味しています。
- 電源が切れ、『電池がありません』と表示された場合。
- 長期間電池を使用しており、スムーズに機能しなくなった場合。

環境による影響
- ライフルスコープで太陽やレーザー光線などの強い光源を見ないでください。眼に重大な損傷を与える危険があります。
- キャップをせずに、長時間直射日光のもとに放置しないでください。対物レンズ、および接眼レンズが発熱の原因となり、内部のエレメントを破損する恐れがあります。
- 日光による照射や冷気に触れた直後は、金属部分に触れないようにしてください。

誤飲による危険
取り外しができる部分は、必ずお子様の手の届かないところに保管してください（誤飲の危険）。
機能
- 銃に装備されたライフルスコープを取り扱う場合は、銃に銃弾が入っていないことを必ず確認してください。
- 怪我を防ぐために、銃に装備した状態で、十分に眼幅をとってください。
- 使用する前に、ライフルスコープが正常に機能するかどうか確認してください。
- 画像が明瞭かどうか確認してください。
- 激しい動きや取扱いによっては、調整した設定がずれてしまうことがあります。
- レチクルの調整が適切かどうかは、銃を試射撃して、確認してください。

CN 安全に関する注意事項
电池废弃处理
电池不得作为生活垃圾处理！
回交废旧电池时，请遵守所在国的现有电池回收规定。
只得回交电量为空的电池。
通常情况下，可通过如下现象确认电池电量已经放空：
- 当装上该电池的设备自行关闭，并显示"电量为空"时。
- 经过长时间的使用后，安装该电池的设备无法继续正常工作。

环境影响
- 请勿使用瞄准镜观察太阳或激光光源，否则将导致眼睛严重损伤。
- 在没有护罩的情况下，请勿将设备长时间在阳光下曝晒。物镜和目镜可能会产生与凸透镜相同的作用，损坏内置部件。
- 日照或寒冷环境中请避免接触金属表面。

吞咽危险
请勿让电池以及可拆卸的外部部件落入孩童手中（吞咽危险）。
产品功能
- 使用安装在枪械上的瞄准镜进行作业前，请务必检查和确认武器未装配任何弹药。
- 瞄准镜安装在武器上时，请保持足够的出瞳距离，以避免受伤。
- 使用前请确认瞄准镜功能完好。透过镜头进行观察，以检查镜头是否可以清晰完整地成像。
- 过于粗略的设定可能会导致瞄准镜失调。
- 为检验瞄准镜是否已正确设置，须进行试射。

DE ZEISS steht für ein zuverlässig hohes Qualitätsniveau. Deshalb gewähren wir als Hersteller, unabhängig von den Gewährleistungsverpflichtungen des Verkäufers gegenüber dem Kunden, für dieses ZEISS Produkt eine Garantie von zehn Jahren.
Der Garantieumfang ist unter dem folgenden Link einzusehen:
www.zeiss.com/sports-optics/premium-warranty-conditions
Ausführliche Informationen zu diesem Produkt finden Sie unter:
www.zeiss.de/sports-optics/gebrauchshinweise
Registrieren Sie Ihr Produkt unter: www.zeiss.de/sports-optics/registrierung

EN ZEISS is a byword for reliability and a high level of quality. Therefore, quite independently of the seller's warranty obligations to the customer, we the manufacturer offer a ten year guarantee on this ZEISS product.
The scope of the guarantee can be seen by accessing the following link:
www.zeiss.com/sports-optics/premium-warranty-conditions

You can find more detailed information about this product at:
www.zeiss.com/sports-optics/instructionsforuse
Register your product at: www.zeiss.com/sports-optics/registration

US ZEISS is a byword for reliability and a high level of quality. Therefore, quite independently of the seller's warranty obligations to the customer, we the manufacturer offer a limited lifetime warranty on this ZEISS product.
The scope of the warranty can be seen by accessing the following link:
www.zeiss.com/sports-optics/us-warranty-conditions
You can find more detailed information about this product at:
www.zeiss.com/sports-optics/instructionsforuse
Register your product at: www.zeiss.com/us/sports-optics/product-registration

FR ZEISS est réputée pour le niveau élevé de sa qualité et pour sa fiabilité. C'est pourquoi, outre les obligations de garantie du vendeur envers le client, nous offrons en tant que fabricant une garantie de dix ans pour ce produit ZEISS. Vous pouvez consulter l'étendue de la garantie sous le lien suivant :
www.zeiss.com/sports-optics/premium-warranty-conditions
Vous trouverez plus d'informations sur ce produit sur :
www.zeiss.fr/sports-optics/modedemploi
Enregistrez votre produit sur : www.zeiss.fr/enregistrementproduit

IT ZEISS e sinonimo di qualita elevata ed affidabile. Per questo motivo, come produttore e indipendentemente dagli obblighi di garanzia legale del venditore rispetto all'acquirente, per questo prodotto ZEISS concediamo una garanzia di dieci anni.
Il contenuto della garanzia e illustrato al seguente link:
www.zeiss.com/sports-optics/premium-warranty-conditions

Informazioni particolareggiate su questo prodotto reperibili alla pagina:
www.zeiss.it/sports-optics/istruzionidimpiego
Registrate il vostro prodotto alla pagina: www.zeiss.it/registrazioneprodotti

ES ZEISS es sinónimo de un alto nivel de calidad garantizado. Por tanto, como fabricante ofrecemos para este producto ZEISS una garantía de diez años, con independencia de las obligaciones de garantía del vendedor frente al cliente.
En el siguiente enlace podrá ver la cobertura de la garantía:
www.zeiss.com/sports-optics/premium-warranty-conditions
Más abajo encontrará información destallada sobre este producto:
www.zeiss.es/sports-optics/mododeempleo
Registre su producto en: www.zeiss.es/registroedelproducto

NL ZEISS staat voor een betrouwbaar hoog kwaliteitsniveau. Daarom verlenen wij als fabrikant – ongeacht de garantieverplichtingen van de verkoper ten opzichte van de klant – voor dit ZEISS product een garantie van tien jaar.
De omvang van de garantie kan via de volgende link bekeken worden:
www.zeiss.com/sports-optics/premium-warranty-conditions
Uitgebreide informatie over dit product vindt u onder:
www.zeiss.com/sports-optics/instructionsforuse
Registreer uw product onder: www.zeiss.com/sports-optics/registration

SE ZEISS står för en pålitligt hög kvalitetsnivå. Oberoende av återförsäljarens garantiförpliktelser gentemot kunden ger vi som tillverkare därför tio års garanti på denna ZEISS-produkt.
Information om garantins omfattning finns på:
www.zeiss.com/sports-optics/premium-warranty-conditions
Detaljerad information om denna produkt finns på:
www.zeiss.se/sports-optics/bruksanvisning
Registrera din produkt på: www.zeiss.com/sports-optics/registration

FN ZEISS-tuotteet ovat luotettavia ja korkealaatuisia. Sen vuoksi myönnämme valmistajana tälle ZEISS-tuotteelle, myyjän ja asiakkaan välisistä takuuvelvoitteista riippumatta, kymmenen vuoden takuun. Takuun sisältöön voi tutustua seuraavan linkin kautta:
www.zeiss.com/sports-optics/premium-warranty-conditions
Tätä tuotetta koskevat yksityiskohtaiset tiedot löydät osoitteesta:
www.zeiss.fi/sports-optics/kayttoohje
Rekisteröi tuotteesi kohdassa: www.zeiss.com/sports-optics/registration

CZ ZEISS je synonymem spolehlivě vysoké úrovně kvality. Na tento ZEISS výrobek tak coby výrobce poskytujeme desetiletou záruku, a to nezávisle na garančních závazcích prodejce vůči zákazníkovi. S rozsahem záruky se lze obeznámit na tomto odkaze:
www.zeiss.com/sports-optics/premium-warranty-conditions
Podrobné informace k tomuto výrobku najdete na:
www.zeiss.com/sports-optics/instructionsforuse
Zaregistrujte si výrobek: www.zeiss.com/sports-optics/registration

PL ZEISS jest symbolem niezawodnie wysokiej jakości. Dlatego oferujemy jako producent – niezależnie od obowiązków gwarancyjnych sprzedawcy wobec klienta – gwarancję na ten produkt na okres 10 lat. Warunki gwarancji można znaleźć pod poniższym adresem: www.zeiss.com/sports-optics/premium-warranty-conditions
Szczegółowe informacje na temat tego produktu znajdą Państwo tutaj:
www.zeiss.com/sports-optics/instructionsforuse
Proszę zarejestrować swój produkt pod: www.zeiss.de/sports-optics/registrierung

HU A ZEISS megbízhatóan kiemelkedő minőséget jelent. Ezért gyártóként – függetlenül az eladónak a vevővel szembeni garanciális kötelezettségétől – tíz év garanciát vállalunk erre a ZEISS-termékre. A garanciavállalás tartalma az alábbi linken tekinthető meg:
www.zeiss.com/sports-optics/premium-warranty-conditions
A termékkel kapcsolatos részletes információkat itt találhat:
www.zeiss.com/sports-optics/instructionsforuse
Regisztrálja termékét itt: www.zeiss.com/sports-optics/registration

RU Имя ZEISS является синонимом надёжности и высокого качества. Поэтому мы – независимо от гарантийных обязательств продавца по отношению к покупателю – предоставляем на данное изделие ZEISS гарантию сроком десять лет. С условиями гарантии можно ознакомиться по следующей ссылке:
www.zeiss.com/sports-optics/premium-warranty-conditions
Более подробную информацию о данном продукте Вы найдете здесь:
www.zeiss.com/sports-optics/instructionsforuse
Зарегистрируйте свое изделие:
www.zeiss.com/ru/sports-optics/product-registration

JP ZEISSは、頼りになる高い品質水準の代名詞です。そのため製造元として当社は、販売店 の顧客に対する保証義務とは無関係に、本製品については十年間保証いたします。
保証の範囲 は以下のリンクをご参照ください。
www.zeiss.com/sports-optics/premium-warranty-conditions
製品に関する詳細情報は、次のリンクにてご覧ください：
www.zeiss.co.jp/sports-optics/instructionsforuse
製品の登録： www.zeiss.co.jp/product-registration

CN 蔡司代表可靠的高质量水平。因此，我们作为制造商，在销售者对顾客所做的一般产品保证 之外，也为这个蔡司产品提供十年的保修保证。
可于以下链接查阅保修保证的适用范围：
www.zeiss.com/sports-optics/premium-warranty-conditions
关于此产品的详细信息，请查阅.....
www.zeiss.com.cn/sports-optics/instructionsforuse
请在以下网页注册您的产品： www.zeiss.com.cn/product-registration

DE Änderungen in Ausführung und Lieferumfang, die der technischen Weiterentwicklung dienen, sind vorbehalten.

EN Subject to changes in design and scope of supply due to technical improvements.

FR Sous réserve de modifications dans la production et le contenu de la livraison, qui influenceraient le développement technique.

IT Con riserva di eventuali modifiche all'esecuzione e alla fornitura necessarie per l'ulteriore sviluppo tecnico del prodotto.

ES Nos reservamos el derecho a modificaciones técnicas y a cambios de los componentes que constituyen el suministro.

NL Wijzigingen en toebehoren, welke voor de technische doorontwikkeling dienen, zijn voorbehouden.

SE Ändringar av utförande och leveransomfattning, vilka syftar till teknisk vidareutveckling, förbehållna.

FI Pidätetään oikeus mallin ja toimituksen sisällön muutoksiin, jotka edistävät laitteen teknistä kehittämistä.

CZ Změny v provedení a obsahu dodávky, které slouží dalšímu vývoji produktu, jsou vyhrazeny.

PL Zmiany wykonania i zakresu dostawy, służące rozwojowi technicznemu, zastrzeżone.

HU A kivitel és a szállítási terjedelem műszaki fejlesztés érdekében végzett módosításának jogát fenntartjuk.

RU Мы оставляем за собой право на внесение изменений в исполнение и комплект поставки, служащие техническому усовершенствованию

JP 技術開発の進展により、製品の仕様、内容に変更がある場合がありま す。
ご了承ください.

CN 保留因继续改进技术而更改规格和供货范围的权利.

DE	EN	FR	IT	ES	NL	SE		3-18x50		5-30x50	
Vergrößerung	Magnification	Zoom	Ingrandimento	Aumento	Vergroting	Förstoring		3	18	5	30
Wirksamer Objektiv-Durchmesser	Effective lens diameter	Diamètre de l'objectif	Diametro utile dell'obiettivo	Diámetro efectivo de las lentes	Objectiefdiameter	Effektiv objektivdiameter	**mm**	28.6	50	47.8	50
Austrittspupillen-Durchmesser	Exit pupil diameter	Diamètre de la pupille de sortie	Diametro pupilla d'uscita	Diámetro de pupilas de salida	Diameter uittredepupil	Utträdespupiller, diameter	**mm**	9.5	2.8	9.5	1.7
Dämmerungszahl	Twilight factor	Indice crépusculaire	Valore crepuscolare	Factor crepuscular	Schemergetal	Skymningstal		8.5	30.0	14.1	38.7
Sehfeld	Field of view	Champ de vision	Campo visivo	Campo visual	Gezichtsveld	Synfält	**ft/100yds (m/100m)**	37.2 (12.4)	6.3 (2.1)	22.2 (7.4)	"3.6 (1.2)"
Objektiver Sehwinkel	Objective viewing angle	Angle de vision	Angolo visivo soggettivo	Ángulo de visibilidad del objetivo	Objectieve gezichtshoek	Objektiv synvinkel	**°**	7.1	1.2	4.2	0.7
Dioptrien-Verstellbereich	Diopter range	Etendue de réglage dioptrique	Campo regolazione diottrica	Margen de graduación ajustable	Dioptrie-instelling	Dioptrijusteringsområde	**dpt**	-3 / + 2		-3 / + 2	
Augenabstand	Eye relief	Distance oculaire	Distanza occhi	Distancia al ojo	Oogafstand	Ögonavstånd	**in (mm)**	3.5 (90)		3.5 (90)	
Parallaxfrei	Parallax-free	Sans parallaxe	Senza parallasse	Distancia libre de paralaje	Parallaxvrij	Parallaxfritt	**yds (m)**	50 - ∞		50 - ∞	
Verstellbereich	Adjustment range	Plage de réglage	Campo regolazione	Rango de ajuste	Kwadratisch instelbereik	Kvadrat. inställningsområde	**MOA (cm/100m)**	103x58 (300x170)		62x34 (180x100)	
Verstellung pro Klick	Adjustment per click	Réglage par clic	Regolazione per ogni clic	Desplazamiento por clic	Verstelling per klik	Justering per klick	**MoA (cm)**	1/4 (0.7)		1/4 (0.7)	
Mittelrohrdurchmesser	Centre tube diameter	Diamètre du tube central	Diametro cannocchiale medio	Diámetro del cañón central	Middenbuis diameter	Tubdiameter	**mm**	30		30	
Okularrohrdurchmesser	Eyepiece tube diameter	Diamètre du tube oculaire	Diametro oculare	Diámetro del cañón ocular	Oculairbuis diameter	Okularrördiameter	**mm**	45.5		45.5	
Objektivrohrdurchmesser	Lens tube diameter	Diamètre du tube de l'objectif	Diametro obiettivo	Diámetro del cañón del objetivo	Objectiefbuis diameter	Objektivrördiameter	**mm**	56		56	
Vergütung	Coating	Traitements externes	Trattamento	Revestimiento	Coating	Behandling		LotuTec®		LotuTec®	
Stickstoffüllung	Nitrogen filling	Injection d'azote	Riempimento di azoto	Relleno de nitrógeno	Stikstofvulling	Kvävefyllning		✓		✓	
Wasserdichtigkeit	Waterproof	Etanchéité	Tenuta stagna	Impermeabilidad al agua	Waterdichtheid	Vattentäthet	**mbar**	400		400	
Funktionstemperatur	Operating temperature	Température fonctionnelle	Temperatura funzionamento	Temperatura de funcionamiento	Omgevingstemperatuur	Funktion av temperaturen	**°F (°C)**	-12 / +122 (-25 / +50)		-12 / +122 (-25 / +50)	
Länge	Length	Longueur	Lunghezza	Largo	Lengte	Längd	**in (mm)**	13.3 (338)		14.9 (380)	
Gewicht ohne Innenschiene	Weight without rail mount	Poids sans rail interne	Peso senza scina interna	Peso sin carril	Gewicht zonder scheen	Vikt utan skena	**oz (g)**	22.2 (630)		27.9 (740)	

FI	CZ	PL	HU	RU	JP	CN		3-18x50		5-30x50	
Suurennos	Zvětšení	Powiększenie	Nagyítás	Увеличение	倍率	放大倍率		3	18	5	30
Vaikuttava objektiivin halkaisija	Účinný průměr objektivu	Średnica obiektywu	Effektív objektívátmérő	Рабочий диаметр объектива	対物側チューブ径	有效物镜直径	**mm**	28,6	50	47,8	50
Ulostulopupillin halkaisija	Průměr výstupní pupily	Źrenica wyjściowa	Kilépő pupilla átmérője	Диаметр выходного зрачка	射出瞳径	出瞳孔径	**mm**	9,5	2,8	9,5	1,7
Hämärälukuarvo	Výkon za šera	Liczba zmierzchowa	Szürkületi érték	Сумеречное число	薄暮係数	微光系数		8,5	30,0	14,1	38,7
Näkökenttä	Zorné pole	Pole widzenia	Látómező	Поле зрения	視界	处视界	**ft/100yds (m/100m)**	"37.2 (12.4)"	"6.3 (2.1)"	"22.2 (7.4)"	"3.6 (1.2)"
Objektiivin katselukulma	Objektivní zorný úhel	Kąt widzenia obiektywu	Objektív látószöge	Объективный угол зрения	対物レンズ視角度	目标视角	**°**	7,1	1,2	4,2	0,7
Dioptrian säätöalue	Rozmezí seřízení dioptirií	Zakres regulacji dioptrii	Dioptria beállítási tartomány	Диапазон регулировок диоптрий	視界補正範囲	屈光度调节范围	**dpt**	-3 / + 2		-3 / + 2	
Silmävälі	Vzdálenost k očím	Odstęp oka	Szemtávolság	Расстояние до глаза	アイレリーフ	出瞳距离	**in (mm)**	3.5 (90)		3.5 (90)	
Parallaksivapaa	Bez paralaxy	Bez paralaksy	Parallaxismentesség	Отсутствие параллакса	パララックスフリー	无视差位置	**yds (m)**	50 - ∞		50 - ∞	
Säätöalue	Nastavení	Zakresu ustawienia	Szabályozás	Диапазон настройки	修正範囲	调节范围	**MOA (cm/100m)**	103x58 (300x170)		62x34 (180x100)	
Säätö napsautuksella	Seřízení na jedno kliknutí	Regulacja na jedno kliknięcie	Átállítás kattanásonként	Регулировка за один щелчок	1 クリック修正幅	处每调节一个卡位 (即一声"咔哒"响声）的移动距离	**MoA (cm)**	1/4 (0.7)		1/4 (0.7)	
Keskiputken halkaisija	Průměr střední trubice	Średnica rury środkowej	Cső középső részének átmérője	Диаметр средней трубки	センターチューブ径	镜筒中部直径	**mm**	30		30	
Okulaariputken halkaisija	Průměr trubice okuláru	Średnica rury okularu	Szemlencsecső átmérője	Диаметр окуляра	接眼側 チューブ径	目镜筒直径	**mm**	45,5		45,5	
Objektiiviputken halkaisija	Průměr trubice objektivu	Średnica rury objektywu	Objektívcső átmérője	Диаметр объектива	対物側 チューブ径	物镜筒直径	**mm**	56		56	
Päällyste	Povrstvení	Powłoka	Bevonat	Просветление	コーティング	涂层		LotuTec®		LotuTec®	
Typpitäyte	Plnění dusíkem	Wypełnienie azotem	Nitrogéntöltet	Наполнение азотом	窒素充填	充氮		✓		✓	
Vesitiiviys	Vodotěsnost	Wodoszczelność	Vízállóság	Водонепроницаемость до	耐水性	防水	**mbar**	400		400	
Toimintalämpötila	Rozsah pracovních teplot	Zakres temperatur	Üzemi hőmérséklet	Рабочая температура	機能温度	运行温度	**°F (°C)**	-12 / +122 (-25 / +50)		-12 / +122 (-25 / +50)	
Pituus	Délka	Długość	Hossz	Длина	全長	长度	**in (mm)**	13.3 (338)		14.9 (380)	
Paino ilman sisäkiskoa	Váha bez šíny	Ciężar bez szyny wewnętrznej	Tömeg belső sín nélkül	Вес без внутренней шины	重量（レール無し）	无导轨重量	**oz (g)**	22.2 (630)		27.9 (740)	